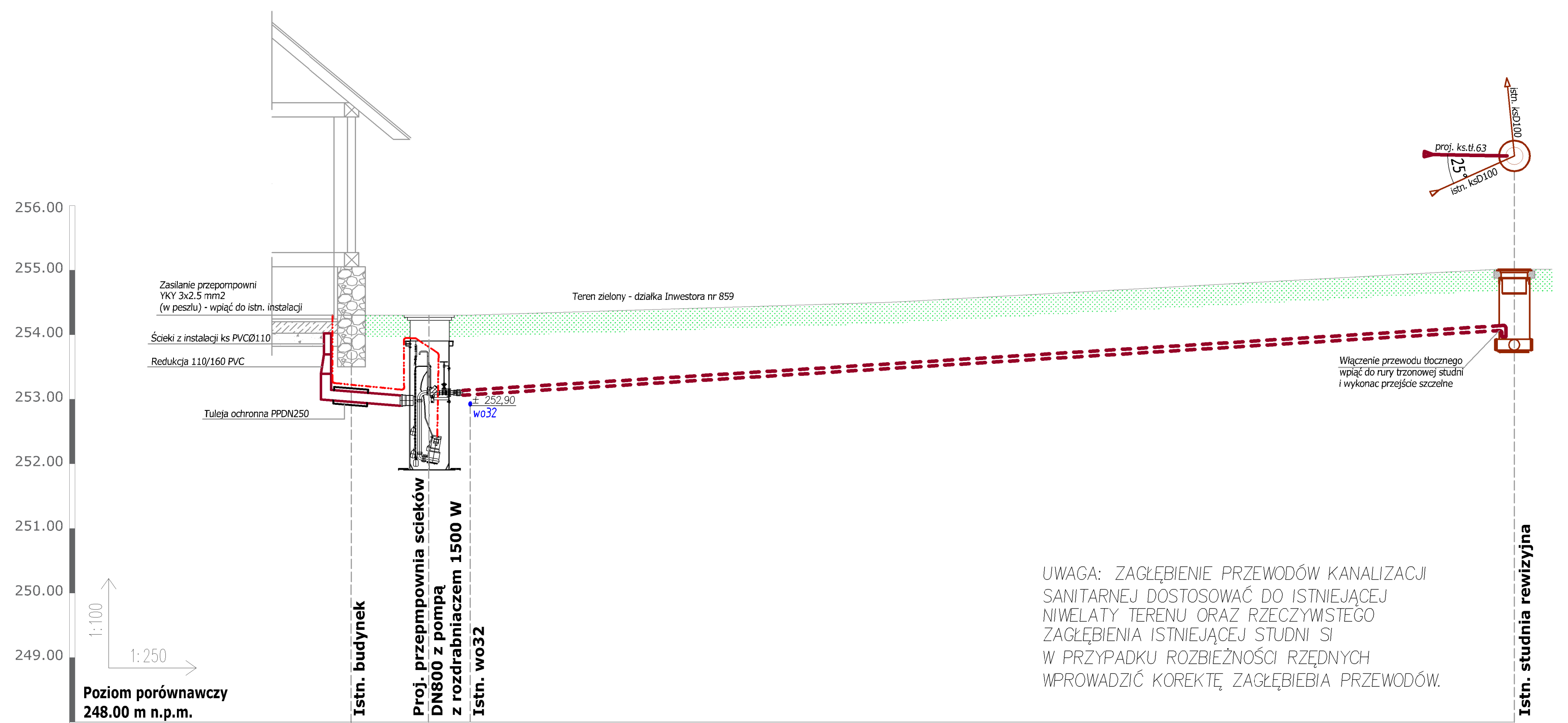

UWAGA: ZAGŁĘBIENIE PRZEWODÓW KANALIZACJI SANITARNEJ DOSTOSOWAĆ DO ISTNIEJĄCEJ NIWELATY TERENU ORAZ RZECZYWISTEGO ZAGŁĘBIENIA ISTNIEJĄCEJ STUDNI SI W PRZYPADKU ROZBIEŻNOŚCI RZĘDNYCH WPROWADZIĆ KOREKTĘ ZAGŁĘBIEBIA PRZEWODÓW.

Rzędna terenu [m n.p.m]	254,30	254,30		255,01
Rzędna dna kanału [m p.p.t.]	252,96	252,90 / 253,10		254,06 / 253,76
Zagłębienie dna kanału [m]	1,34	1,40 / 1,20		0,95 / 1,25
Odległość [m]	0,00	3,00	3,20	45,00
Spadek [%] /Długość [m]	2,0% / 3 m	---% / 42 m		
Średnica; Materiał	PVCØ160 LITE	RUROCIĄG TŁOCZNY PE100 RC 63x3.8 SDR17		
Oznaczenie	B	PŚ		Si

LEGENDA:

- projektowany przewód zew. kanalizacji sanitarnej z rur PVC-LITYCH Ø160x4.7 mm
- projektowany przewód tłoczny ks z rur PE100-RC 63x3.8 SDR17
- PŚ proj. przepompownia ścieków /zbiornik DN800 z pompą zatapialną z rozdrabniaczem 1500W oraz pełnym wyposażeniem/
- proj. kabel energetyczny zasilający pompę YKY 3x2.5 mm2
- Si istniejąca studnia kanalizacji sanitarnej
- B istniejący budynek - objęty opracowaniem

SCHEMAT WYPOSAŻENIA PRZEPOMPOWNI ŚCIEKÓW

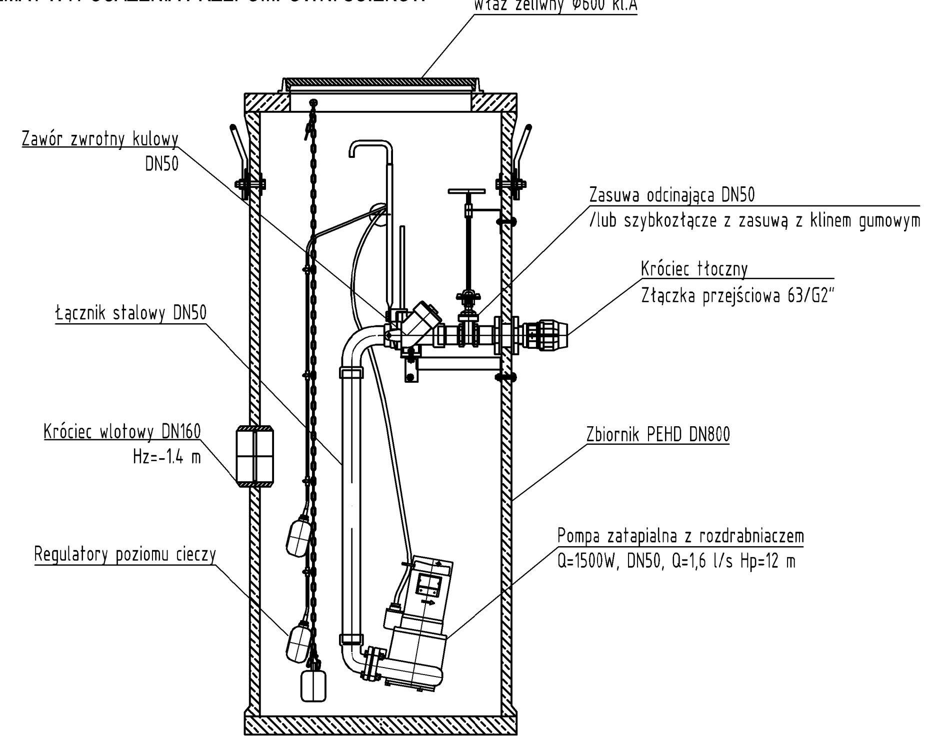

MAPIS
biuro obsługi inwestycji
Adam Potocki
ul. Lubelska 7, 23-400 Biłgoraj
NIP 918-163-32-09 REGON 951209347

Inwestor	Roztoczanski Park Narodowy ul. Plażowa 2, 22-470 Zwierzyniec
Lokalizacja inwestycji	dz. nr 859, ark. 12, ident. działki 060207_5.0012.859. gm. Józefów, obręb Górecko Stare
Temat	Wydzielenie punktu gastronomicznego w budynku Zielonej Sali Izby Leśnej.
Treść rysunku	Profil podłużny zewnetrznej kanalizacji sanitarnej

Nr zlecenia	Skala rys.	Branża	Stadium
-	1:100/250	sanitarna	PAB (TOM III)

ZESPÓŁ PROJEKTOWY

Wyszczególnienie	Imię, Nazwisko, Nr uprawnień	Podpis
Projektant branża: sanitarna	mgr inż. Monika Potocka upr. nr LUB/0113/POOS/12	
Sprawdzający branża: sanitarna	mgr inż. Kazimiera Grosiak upr. nr LUB/0296/POOS/12	

Data opracowania	11/2021	Nr rys.	S-3